We connect and protect

Zewnętrzna szafka ECL Comline z cokołem, 900H 600W 500D

Data Solutions

NUMER KATALOGOWY

12349-002

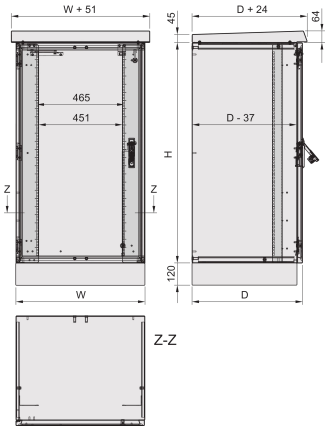

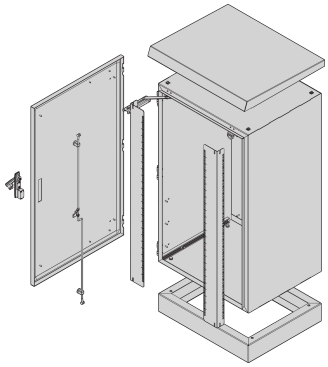

Aplikacje telekomunikacyjne i kolejowe wymagają zaawansowanej elektroniki w konfiguracjach zewnętrznych. Szafki zewnętrzne nVent SCHROFF chronią takie elementy elektroniczne przed ekstremalnymi warunkami pogodowymi i wandalizmem, zapewniając ciągłość działania.

CERTYFIKATY

RoHS COMPLIANT

FUNKCJE

IP 55

Rozpraszanie ciepła przez naturalną konwekcję

Pojedyncza ściana, lekka aluminiowa obudowa

ATRYBUTY PRODUKTU

Typ produktu: Szafa zewnętrzna
Rodzina produktów: Comline ECL
Wysokość stojaka: 18U
Wysokość: 900mm
Szerokość: 600mm
Głębokość: 500mm
Typ ściany: Pojedyncza ścianka
Typ drzwi: Pojedyncze drzwi
Dostęp: Przód
Chłodzenie: Konwekcja naturalna
Ekranowanie EMC: Nie
Zgodność z: IEC 61969-1; IEC 61969-2; IEC 60917-1; IEC 60917-2; ETS 300119; IEC 60529; DIN EN 50178; VDE 0160
Liczba opakowań: 1
Wykończenie: Powłoka proszkowa
Materiał: Aluminium
Net Weight: 42kg

OSTRZEŻENIE

Produkty nVent powinny być instalowane i używane wyłącznie zgodnie z instrukcjami i materiałami szkoleniowymi nVent. Instrukcje są dostępne na stronie www.nvent.com oraz u przedstawiciela działu obsługi klienta firmy nVent. Nieprawidłowa instalacja, niewłaściwe użycie, niewłaściwe zastosowanie lub inne nieprzestrzeganie instrukcji i ostrzeżeń nVent może spowodować nieprawidłowe działanie produktu, uszkodzenie mienia, poważne obrażenia ciała i śmierć i/lub utratę gwarancji.

Marki w naszej ofercie:

CADDY ERICO HOFFMAN ILSCO SCHROFF TRACHTE

©2026 nVent. Wszystkie znaki i logo nVent są własnością firmy nVent Services GmbH albo jej spółek zależnych lub są licencjonowane. Wszystkie pozostałe znaki towarowe są własnością odpowiednich właścicieli. Firma nVent zastrzega sobie prawo do zmiany specyfikacji bez powiadomienia.

Ten dokument jest generowany przez system.